Pomoc i doradztwo
(22) 836 08 93
(22) 836 33 69
E-mail: esklep@romix.pl
GG: 52774631 Skype: romix.company

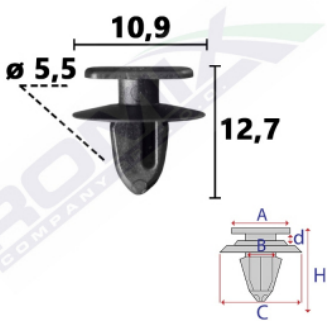

Spinka tapicerska C10059

Link: https://www.romix.pl/spinka-tapicerska-c10059-p7171.html

Nr katalogowy Romix: C10059
Cena brutto za opakowanie: 16,00 PLN
Cena brutto za 1 sztukę: 1,60 PLN
Ilość sztuk w opakowaniu: 10

Marka	Model	Zastosowanie	Opis	Nr zamiennika do OEM
Seat	Arosa	spinki osłon	plastikowe tapicerki	3B0837732
Seat	Cordoba '03-'09	spinki osłon	plastikowe tapicerki	3B0837732
Seat	Ibiza '02-'08	spinki osłon	plastikowe tapicerki	3B0837732
Skoda	Octavia III	spinki osłon	plastikowe tapicerki	3B0837732
VW	Bora	spinki osłon	plastikowe tapicerki	3B0837732
VW	Golf IV	spinki osłon	plastikowe tapicerki	3B0837732
VW	Golf V	spinki osłon	plastikowe tapicerki	3B0837732
VW	Lupo	spinki osłon	plastikowe tapicerki	3B0837732
VW	Passat B5	spinki osłon	plastikowe tapicerki	3B0837732

Romix.pl 2005-2026. All Rights Reserved.