Pomoc i doradztwo
(22) 836 08 93
(22) 836 33 69
E-mail: esklep@romix.pl
GG: 52774631 Skype: romix.company

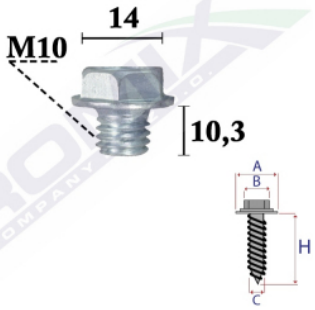

Korek spustu oleju C70785

Link: https://www.romix.pl/korek-spustu-oleju-c70785-p8616.html

Nr katalogowy Romix: C70785
Cena brutto za opakowanie: 33,50 PLN
Cena brutto za 1 sztukę: 6,70 PLN
Ilość sztuk w opakowaniu: 5
Wymiary: A 18,2 B 14 C 9,8 H 8,5

Marka	Model	Zastosowanie	Opis	Nr zamiennika do OEM
Lexus	GS30/35/43/460 '05-'11	osprzęt w komorze silnika	korek spustu oleju, komplet z C70690	9034110011
Lexus	GS300/400/430 '97-'05	osprzęt w komorze silnika	korek spustu oleju, komplet z C70690	9034110018
Lexus	IS200/300 '99-'05	osprzęt w komorze silnika	korek spustu oleju, komplet z C70690	9034110011
Lexus	IS250/300H '13-	osprzęt w komorze silnika	korek spustu oleju, komplet z C70690	9034110011
Lexus	IS250/350 '05-'13	osprzęt w komorze silnika	korek spustu oleju, komplet z C70690	9034110011
Lexus	LS430 '00-'06	osprzęt w komorze silnika	korek spustu oleju, komplet z C70690	9034110011
Lexus	LS460/600 '06-'10	osprzęt w komorze silnika	korek spustu oleju, komplet z C70690	9034110011
Toyota	Avensis '97-'03	osprzęt w komorze silnika	korek spustu oleju, komplet z C70690	9034110011
Toyota	Carina E	osprzęt w komorze silnika	korek spustu oleju, komplet z C70690	9034110006
Toyota	Celica '93-'99	osprzęt w komorze silnika	korek spustu oleju, komplet z C70690	9034110006
Toyota	Corolla '02-'08	osprzęt w komorze silnika	korek spustu oleju, komplet z C70690	9034110006
Toyota	Corolla '87-'92	osprzęt w komorze silnika	korek spustu oleju, komplet z C70690	9034110006
Toyota	Corolla '92-97	osprzęt w komorze silnika	korek spustu oleju, komplet z C70690	9034110006
Toyota	Corolla '97-'01	osprzęt w komorze si	korek spustu oleju, komplet z C70690	9034110006

Romix.pl 2005-2026. All Rights Reserved.

		lnika		
Toyota	Hiace '95-'05	osprzęt w komorze si lnika	korek spustu oleju, komplet z C70690	9034110011
Toyota	Hilux '05-'11	osprzęt w komorze si lnika	korek spustu oleju, komplet z C70690	9034110011
Toyota	Hilux '11-'15	osprzęt w komorze si lnika	korek spustu oleju, komplet z C70690	9034110011
Toyota	Hilux '15-'26	osprzęt w komorze si lnika	korek spustu oleju, komplet z C70690	9034110011
Toyota	Hilux '97-'05	osprzęt w komorze si lnika	korek spustu oleju, komplet z C70690	9034110011
Toyota	Land Cruiser 100 '98 -'07	osprzęt w komorze si lnika	korek spustu oleju, komplet z C70690	9034110018
Toyota	Land Cruiser 120 '02 -'07	osprzęt w komorze si lnika	korek spustu oleju, komplet z C70690	9034110011
Toyota	Land Cruiser 150 '17 -	osprzęt w komorze si lnika	korek spustu oleju, komplet z C70690	9034110011
Toyota	Land Cruiser 200 '07 -'21	osprzęt w komorze si lnika	korek spustu oleju, komplet z C70690	9034110011
Toyota	Land Cruiser 300 '21 -	osprzęt w komorze si lnika	korek spustu oleju, komplet z C70690	9034110011
Toyota	Land Cruiser Prado ' 09-'17	osprzęt w komorze si lnika	korek spustu oleju, komplet z C70690	9034110011
Toyota	RAV4 '94-'00	osprzęt w komorze si lnika	korek spustu oleju, komplet z C70690	9034110011
Toyota	Supra '93-'96	osprzęt w komorze si lnika	korek spustu oleju, komplet z C70690	9034110012
Toyota	Yaris '99-'05	osprzęt w komorze si lnika	korek spustu oleju, komplet z C70690	9034110011

Romix.pl 2005-2026. All Rights Reserved.