Pomoc i doradztwo
(22) 836 08 93
(22) 836 33 69
E-mail: esklep@romix.pl
GG: 52774631 Skype: romix.company

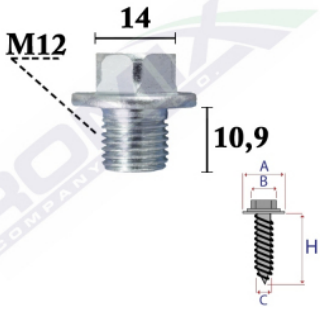

Korek spustu oleju C70792

Link: https://www.romix.pl/korek-spustu-oleju-c70792-p8623.html

Nr katalogowy Romix: C70792
Cena brutto za opakowanie: 30,00 PLN
Cena brutto za 1 sztukę: 6,00 PLN
Ilość sztuk w opakowaniu: 5
Wymiary: A 22,3 B 14 C 11,8 H 10,9

Marka	Model	Zastosowanie	Opis	Nr zamiennika do OEM
Dacia	Dokker	osprzęt w komorze si lnika	korek spustu oleju, komplet z C70788	1112801M0B
Dacia	Lodgy	osprzęt w komorze si lnika	korek spustu oleju, komplet z C70788	1112801M0B
Lexus	CT200H	osprzęt w komorze si lnika	korek spustu oleju, komplet z C70784	9034112012
Lexus	ES250/350/300H '12-' 18	osprzęt w komorze si lnika	korek spustu oleju, komplet z C70784	9034112012
Lexus	ES250/350/300H '18-	osprzęt w komorze si lnika	korek spustu oleju, komplet z C70784	9034112012
Lexus	GS30/35/43/460 '05-' 11	osprzęt w komorze si lnika	korek spustu oleju, komplet z C70784	9034112012
Lexus	IS200/300 '99-'05	osprzęt w komorze si lnika	korek spustu oleju, komplet z C70784	9034112012
Lexus	IS250/350 '05-'13	osprzęt w komorze si lnika	korek spustu oleju, komplet z C70784	9034112012
Lexus	LS400 '94-'00	osprzęt w komorze si lnika	korek spustu oleju, komplet z C70784	9034112023
Lexus	LS430 '00-'06	osprzęt w komorze si lnika	korek spustu oleju, komplet z C70784	9034112023
MINI	Cooper&One '00-'06	osprzęt w komorze si lnika	korek spustu oleju, komplet z C70784	11137791817
Nissan	Almera N15	osprzęt w komorze si lnika	korek spustu oleju, komplet z C70788	1112801M00
Nissan	Almera N16	osprzęt w komorze si lnika	korek spustu oleju, komplet z C70788	11128BX000
Nissan	Juke	osprzęt w komorze si	korek spustu oleju, komplet z C70788	1112801M00

Romix.pl 2005-2026. All Rights Reserved.

		lnika		
Nissan	Micra K11	osprzęt w komorze si lnika	korek spustu oleju, komplet z C70788	1112801M00
Nissan	Micra K13	osprzęt w komorze si lnika	korek spustu oleju, komplet z C70788	1112801M00
Nissan	Murano '08-'14	osprzęt w komorze si lnika	korek spustu oleju, komplet z C70788	11128BX000
Nissan	Navara '04-'13	osprzęt w komorze si lnika	korek spustu oleju, komplet z C70788	111289C600
Nissan	Note E11 '06-'13	osprzęt w komorze si lnika	korek spustu oleju, komplet z C70788	1112801M05
Nissan	Pathfinder R50 '96-' 04	osprzęt w komorze si lnika	korek spustu oleju, komplet z C70788	1112801M00
Nissan	Pathfinder R51 '05-' 12	osprzęt w komorze si lnika	korek spustu oleju, komplet z C70788	1112801M0B
Nissan	Pathfinder R52 '14-	osprzęt w komorze si lnika	korek spustu oleju, komplet z C70788	1112801M00
Nissan	Patrol Y61 '97-'13	osprzęt w komorze si lnika	korek spustu oleju, komplet z C70788	1112801M00
Nissan	Primera P10	osprzęt w komorze si lnika	korek spustu oleju, komplet z C70788	11128BX000
Nissan	Primera P11	osprzęt w komorze si lnika	korek spustu oleju, komplet z C70788	1112801M00
Nissan	Primera P12	osprzęt w komorze si lnika	korek spustu oleju, komplet z C70788	1112801M00
Nissan	Qashqai '07-'13	osprzęt w komorze si lnika	korek spustu oleju, komplet z C70788	1112801M00
Nissan	Tiida	osprzęt w komorze si lnika	korek spustu oleju, komplet z C70788	1112801M00
Nissan	X-trail '01-'07	osprzęt w komorze si lnika	korek spustu oleju, komplet z C70788	1112801M00
Nissan	X-trail '07-'13	osprzęt w komorze si lnika	korek spustu oleju, komplet z C70788	1112801M00
Nissan	X-trail '14-'21	osprzęt w komorze si lnika	korek spustu oleju, komplet z C70788	1112801M05
Renault	Clio III	osprzęt w komorze si lnika	korek spustu oleju, komplet z C70788	1112801M00
Renault	Clio IV	osprzęt w komorze si lnika	korek spustu oleju, komplet z C70788	1112801M00
Renault	Espace IV	osprzęt w komorze si lnika	korek spustu oleju, komplet z C70788	1112801M00
Renault	Espace V	osprzęt w komorze si lnika	korek spustu oleju, komplet z C70788	1112801M00
Renault	Fluence	osprzęt w komorze si	korek spustu oleju, komplet z C70788	7701474515

Romix.pl 2005-2026. All Rights Reserved.

		lnika		
Renault	Kadjar	osprzęt w komorze si lnika	korek spustu oleju, komplet z C70788	1112801M0B
Renault	Koleos I	osprzęt w komorze si lnika	korek spustu oleju, komplet z C70788	1112801M00
Renault	Koleos II	osprzęt w komorze si lnika	korek spustu oleju, komplet z C70788	1112801M00
Renault	Laguna III	osprzęt w komorze si lnika	korek spustu oleju, komplet z C70788	1112801M00
Renault	Megane III	osprzęt w komorze si lnika	korek spustu oleju, komplet z C70788	1112801M00
Renault	Megane IV	osprzęt w komorze si lnika	korek spustu oleju, komplet z C70788	1112801M00
Renault	Talisman	osprzęt w komorze si lnika	korek spustu oleju, komplet z C70788	1112801M00
Renault	Vel Satis	osprzęt w komorze si lnika	korek spustu oleju, komplet z C70788	1112801M0B
Suzuki	Across	osprzęt w komorze si lnika	korek spustu oleju	T903411201
Suzuki	Swace	osprzęt w komorze si lnika	korek spustu oleju	T903411201
Toyota	4 Runner '95-'02	osprzęt w komorze si lnika	korek spustu oleju, komplet z C70784	9034112012
Toyota	Auris '06-'12	osprzęt w komorze si lnika	korek spustu oleju, komplet z C70784	9034112012
Toyota	Auris '13-'18	osprzęt w komorze si lnika	korek spustu oleju, komplet z C70784	9034112012
Toyota	Avensis '03-'08	osprzęt w komorze si lnika	korek spustu oleju, komplet z C70784	9034112012
Toyota	Avensis '08-'18	osprzęt w komorze si lnika	korek spustu oleju, komplet z C70784	9034112012
Toyota	Avensis '97-'03	osprzęt w komorze si lnika	korek spustu oleju, komplet z C70784	9034112012
Toyota	Camry '01-'06	osprzęt w komorze si lnika	korek spustu oleju, komplet z C70784	9034112012
Toyota	Camry '06-'11	osprzęt w komorze si lnika	korek spustu oleju, komplet z C70784	9034112012
Toyota	Camry '11-'17	osprzęt w komorze si lnika	korek spustu oleju, komplet z C70784	9034112012
Toyota	Camry '17-	osprzęt w komorze si lnika	korek spustu oleju, komplet z C70784	9034112012
Toyota	Camry '91-'96	osprzęt w komorze si lnika	korek spustu oleju, komplet z C70784	9034112012
Toyota	Camry '96-'01	osprzęt w komorze si	korek spustu oleju, komplet z C70784	9034112012

Romix.pl 2005-2026. All Rights Reserved.

		lnika		
Toyota	Carina 2	osprzęt w komorze si lnika	korek spustu oleju	9034112012
Toyota	Carina E	osprzęt w komorze si lnika	korek spustu oleju, komplet z C70784	9034112012
Toyota	Celica '93-'99	osprzęt w komorze si lnika	korek spustu oleju, komplet z C70784	9034112012
Toyota	Celica '99-'05	osprzęt w komorze si lnika	korek spustu oleju, komplet z C70784	9034112012
Toyota	Corolla '02-'08	osprzęt w komorze si lnika	korek spustu oleju, komplet z C70784	9034112012
Toyota	Corolla '08-'13	osprzęt w komorze si lnika	korek spustu oleju, komplet z C70784	9034112012
Toyota	Corolla '13-'19	osprzęt w komorze si lnika	korek spustu oleju, komplet z C70784	9034112012
Toyota	Corolla '19-	osprzęt w komorze si lnika	korek spustu oleju, komplet z C70784	9034112012
Toyota	Corolla '92-97	osprzęt w komorze si lnika	korek spustu oleju, komplet z C70784	9034112012
Toyota	Corolla '97-'01	osprzęt w komorze si lnika	korek spustu oleju, komplet z C70784	9034112012
Toyota	Hiace '95-'05	osprzęt w komorze si lnika	korek spustu oleju, komplet z C70784	9034112012
Toyota	Highlander '13-'19	osprzęt w komorze si lnika	korek spustu oleju, komplet z C70784	9034112012
Toyota	Hilux '05-'11	osprzęt w komorze si lnika	korek spustu oleju, komplet z C70784	90341T0004
Toyota	Hilux '11-'15	osprzęt w komorze si lnika	korek spustu oleju, komplet z C70784	90341T0004
Toyota	Hilux '15-'26	osprzęt w komorze si lnika	korek spustu oleju, komplet z C70784	90341T0004
Toyota	Hilux '97-'05	osprzęt w komorze si lnika	korek spustu oleju, komplet z C70784	9034112012
Toyota	IQ	osprzęt w komorze si lnika	korek spustu oleju, komplet z C70784	9034112012
Toyota	Land Cruiser 100 '98 -'07	osprzęt w komorze si lnika	korek spustu oleju, komplet z C70784	9034112012
Toyota	Land Cruiser 120 '02 -'07	osprzęt w komorze si lnika	korek spustu oleju, komplet z C70784	9034112012
Toyota	Land Cruiser 150 '17 -	osprzęt w komorze si lnika	korek spustu oleju, komplet z C70784	9034112012
Toyota	Land Cruiser 200 '07 -'21	osprzęt w komorze si lnika	korek spustu oleju, komplet z C70784	9034112012
Toyota	Land Cruiser 80 '90-	osprzęt w komorze si	korek spustu oleju, komplet z C70784	9034112012

Romix.pl 2005-2026. All Rights Reserved.

	'98	lnika		
Toyota	Land Cruiser 90 '96-'02	osprzęt w komorze si lnika	korek spustu oleju, komplet z C70784	9034112012
Toyota	Previa '00-'06	osprzęt w komorze si lnika	korek spustu oleju, komplet z C70784	9034112012
Toyota	Previa '06-'19	osprzęt w komorze si lnika	korek spustu oleju, komplet z C70784	9034112012
Toyota	Previa '90-'99	osprzęt w komorze si lnika	korek spustu oleju, komplet z C70784	9034112012
Toyota	Prius '00-'03	osprzęt w komorze si lnika	korek spustu oleju, komplet z C70784	9034112012
Toyota	Prius '03-'09	osprzęt w komorze si lnika	korek spustu oleju, komplet z C70784	9034112012
Toyota	Prius '09-'15	osprzęt w komorze si lnika	korek spustu oleju, komplet z C70784	9034112012
Toyota	Prius '15-'23	osprzęt w komorze si lnika	korek spustu oleju, komplet z C70784	9034112012
Toyota	RAV4 '00-'05	osprzęt w komorze si lnika	korek spustu oleju, komplet z C70784	9034112012
Toyota	RAV4 '05-'12	osprzęt w komorze si lnika	korek spustu oleju, komplet z C70784	9034112012
Toyota	RAV4 '13-'15	osprzęt w komorze si lnika	korek spustu oleju, komplet z C70784	9034112012
Toyota	RAV4 '15-	osprzęt w komorze si lnika	korek spustu oleju, komplet z C70784	9034112012
Toyota	RAV4 '19-	osprzęt w komorze si lnika	korek spustu oleju, komplet z C70784	9034112012
Toyota	Starlet '96-'99	osprzęt w komorze si lnika	korek spustu oleju, komplet z C70784	9034112026
Toyota	Supra '93-'96	osprzęt w komorze si lnika	korek spustu oleju, komplet z C70784	9034112026
Toyota	Tercel '94-'99	osprzęt w komorze si lnika	korek spustu oleju, komplet z C70784	9034112026
Toyota	Urban Cruiser	osprzęt w komorze si lnika	korek spustu oleju, komplet z C70784	9034112012
Toyota	Yaris '05-'11	osprzęt w komorze si lnika	korek spustu oleju, komplet z C70784	9034112012
Toyota	Yaris '11-'20	osprzęt w komorze si lnika	korek spustu oleju, komplet z C70784	9034112012
Toyota	Yaris '20-	osprzęt w komorze si lnika	korek spustu oleju, komplet z C70784	9034112012
Toyota	Yaris '99-'05	osprzęt w komorze si lnika	korek spustu oleju, komplet z C70784	9034112012
Toyota	Yaris Verso	osprzęt w komorze si	korek spustu oleju, komplet z C70784	9034112012

Romix.pl 2005-2026. All Rights Reserved.

		Inika		

Romix.pl 2005-2026. All Rights Reserved.