Pomoc i doradztwo
(22) 836 08 93
(22) 836 33 69
E-mail: esklep@romix.pl
GG: 52774631 Skype: romix.company

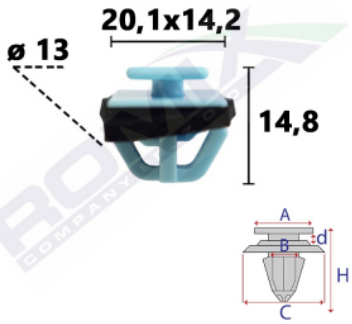

Spinka listwy C70968

Link: https://www.romix.pl/spinka-listwy-c70968-p8801.html

Nr katalogowy Romix: C70968
Cena brutto za opakowanie: 22,50 PLN
Cena brutto za 1 sztukę: 4,50 PLN
Ilość sztuk w opakowaniu: 5

Marka	Model	Zastosowanie	Opis	Nr zamiennika do OEM
Hyundai	Bayon	mocowania listew progowych	listwy progowe zewnętrzne, listwy błotników, listwy drzwi	877561F000
Hyundai	Elantra '16-'20	mocowania listew progowych	listwy progowe zewnętrzne	877561F000
Hyundai	i20 '14-'20	mocowania listew progowych	listwy progowe zewnętrzne, listwy błotników	877563R000
Hyundai	i20 '20-	mocowania listew progowych	listwy progowe zewnętrzne, listwy błotników, listwy drzwi	877561F000
Hyundai	i40 '11-'19	spinki bagażnika	blenda klapy bagażnika	877561F000
Hyundai	Ioniq 5	spinki do błotników i poszerzeń błotników		877563R000
Hyundai	ix35/Tucson '10-'15	spinki bagażnika	blenda klapy bagażnika	877561F000
Hyundai	Kona	mocowania listew progowych	listwy progowe zewnętrzne, listwy błotników, listwy drzwi	877563R000
Hyundai	Nexo	mocowania listew progowych	listwy progowe zewnętrzne, listwy błotników, listwy drzwi	877561F000
Hyundai	Santa Fe '12-	mocowania listew progowych	listwy progowe zewnętrzne, listwy błotników	877561F000
Hyundai	Santa Fe '15-'18	mocowania listew progowych	listwy progowe zewnętrzne, listwy błotników	877561F000
Hyundai	Santa Fe '18-	mocowania listew progowych	listwy progowe zewnętrzne, listwy błotników, listwy drzwi	877561F000
Hyundai	Tucson '15-'20	mocowania listew progowych	listwy progowe zewnętrzne, listwy błotników	877561F000
Hyundai	Tucson '20-	spinki do błotników i poszerzeń błotników		877563R000

Romix.pl 2005-2026. All Rights Reserved.

		w		
Kia	Ceed '18-	mocowania listew progowych	listwy progowe zewnętrzne, listwy błotników, listwy drzwi	877561F000
Kia	EV6	spinki do błotników i poszerzeń błotników		877561F000
Kia	Niro '16-'22	mocowania słupków wewnętrznych		877561F000
Kia	Sorento '20-	spinki do błotników i poszerzeń błotników	listwy drzwi	877563R000
Kia	Soul '13-'19	mocowania listew progowych	listwy progowe zewnętrzne	877561F000
Kia	Sportage '10-'15	mocowania listew progowych	listwy progowe zewnętrzne, listwy błotników	877561F000
Kia	Sportage '15-'21	mocowania listew progowych	listwy progowe zewnętrzne, listwy błotników	877561F000
Kia	Sportage '21-	spinki do błotników i poszerzeń błotników		877563R000
Kia	Stonic	mocowania listew progowych	listwy progowe zewnętrzne, listwy błotników, listwy drzwi	877561F000

Romix.pl 2005-2026. All Rights Reserved.